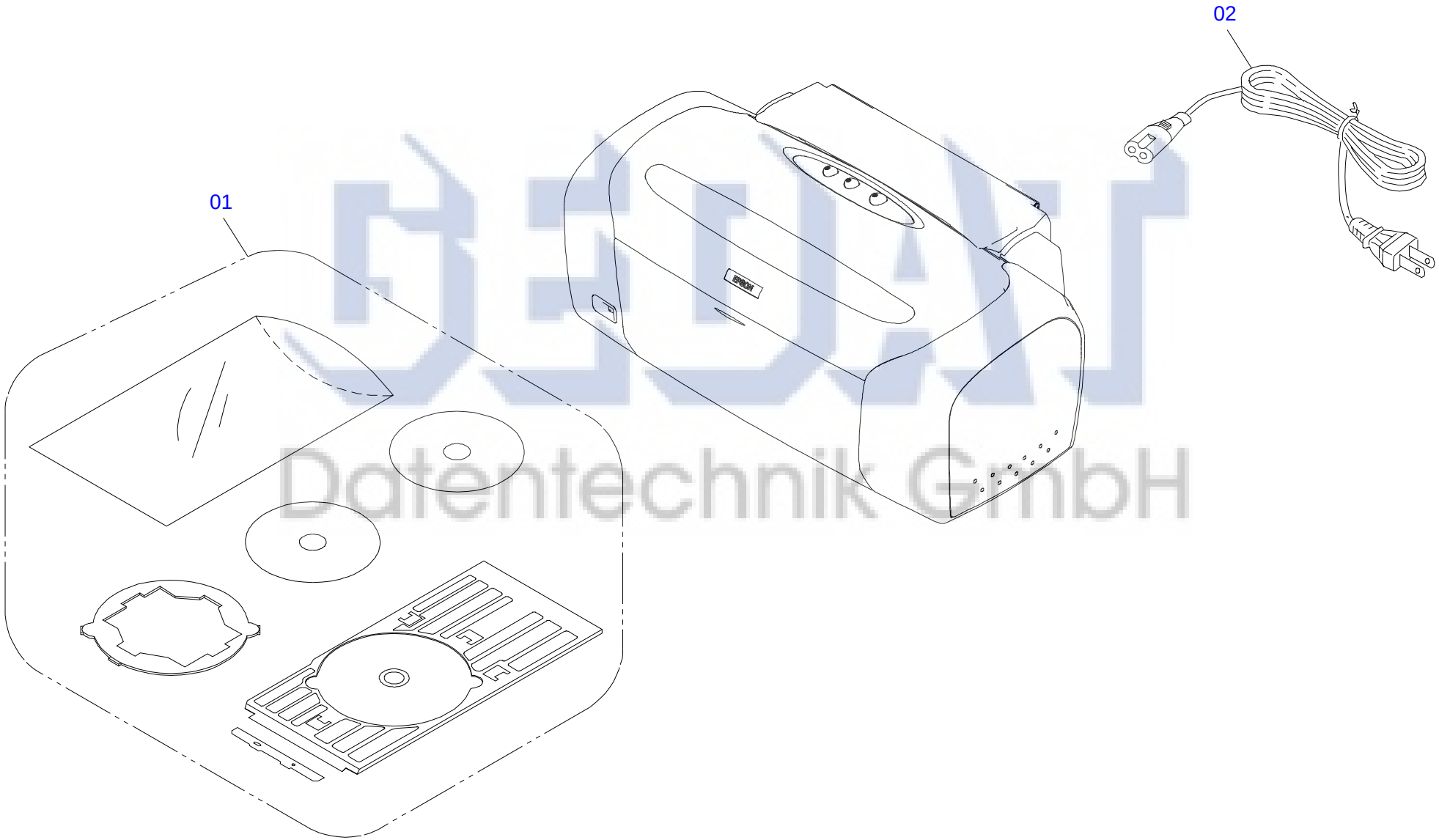

Datentechnik GmbH

PM-G700 / PM-G720 / STYLUS PHOTO R200,R210 NO.1 REV.01 C546-ACCE-011

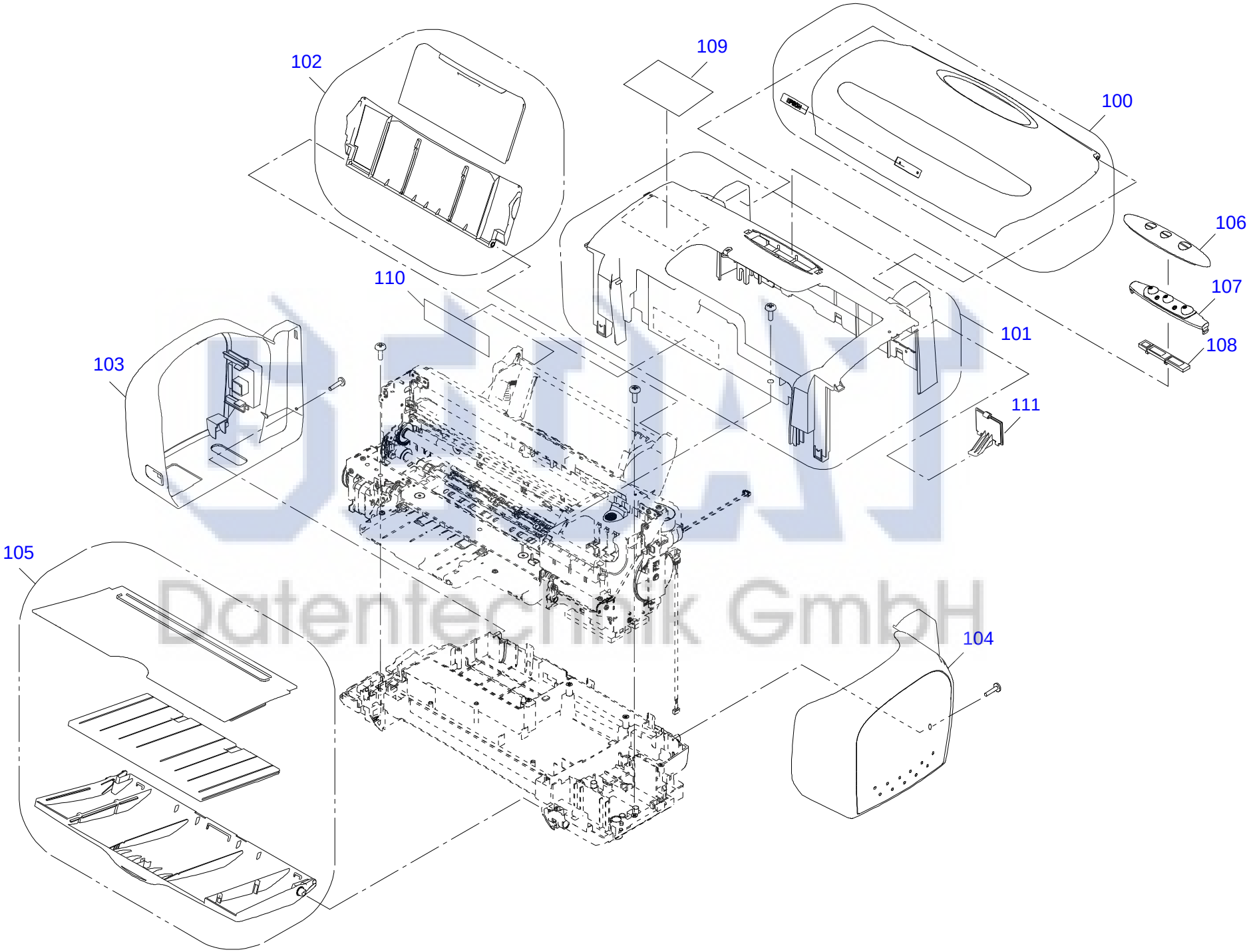

STYLUS PHOTO R200,R210 NO.2 REV.04 C546-CASE-014E

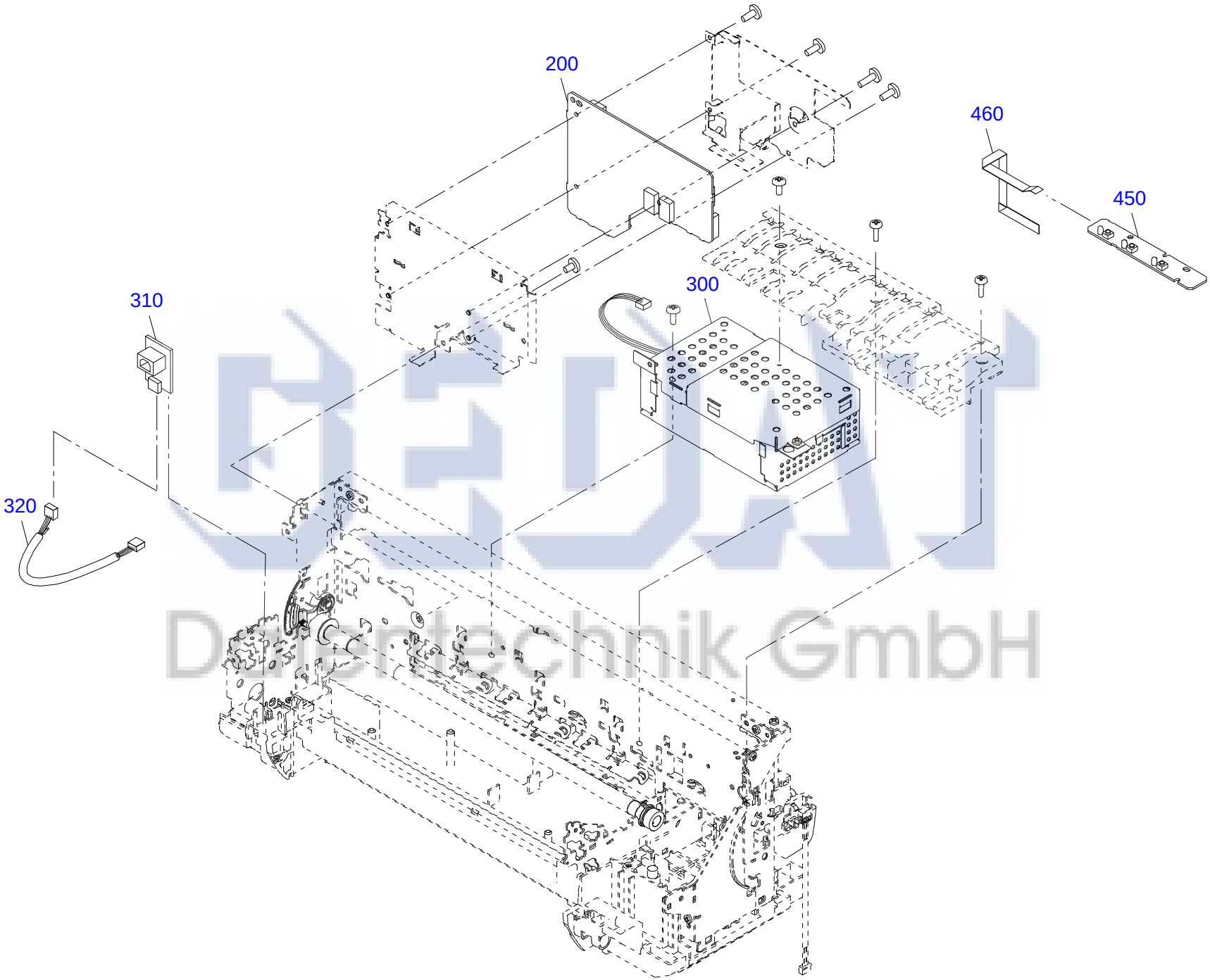

GEDAT Datentechnik GmbH

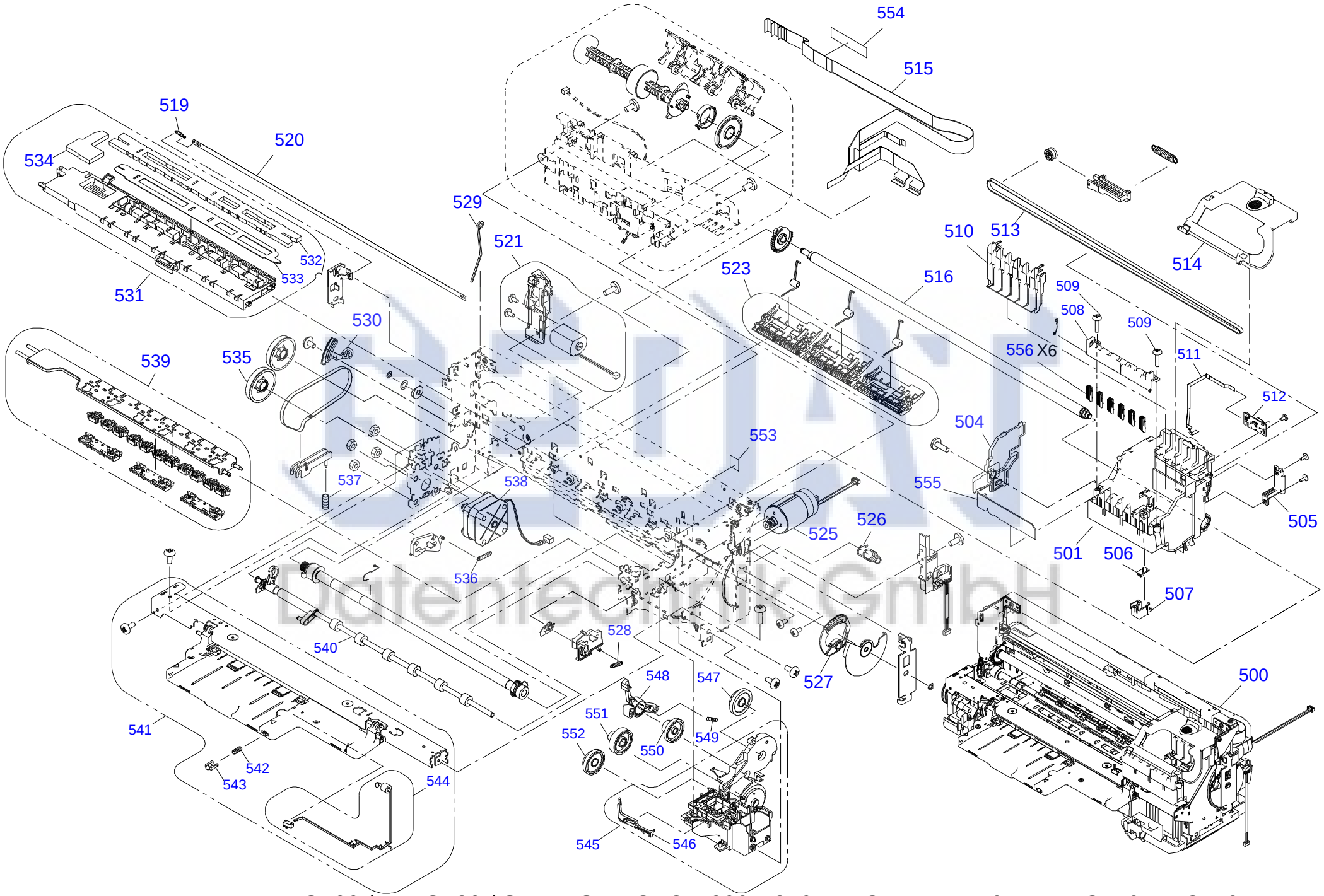

PM-G700 / PM-G720 / STYLUS PHOTO R200,R210 NO.4 REV.05 C546-MECH-015

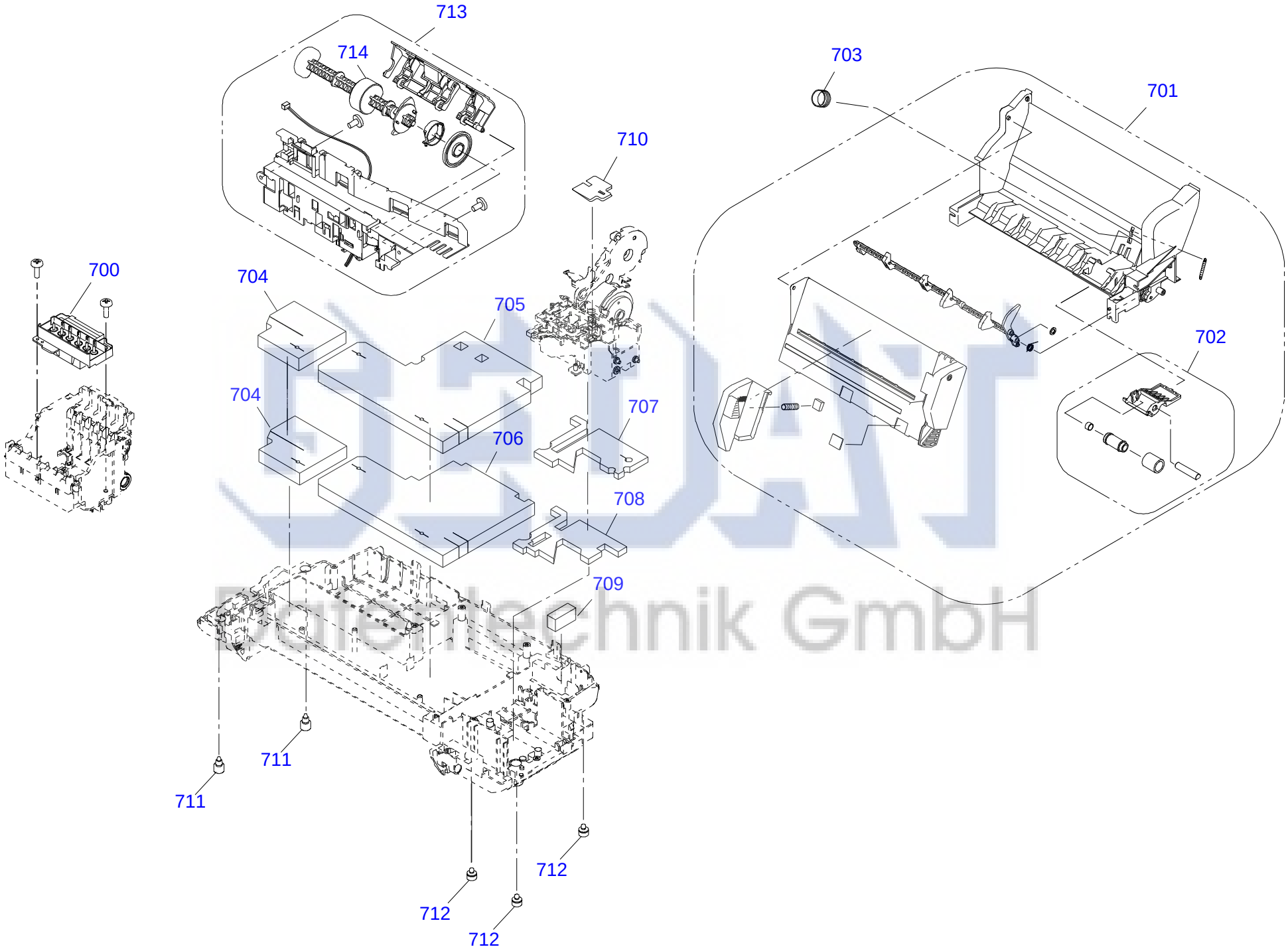

PM-G700 / PM-G720 / STYLUS PHOTO R200,R210 NO.5 REV.03 C546-MECH-023