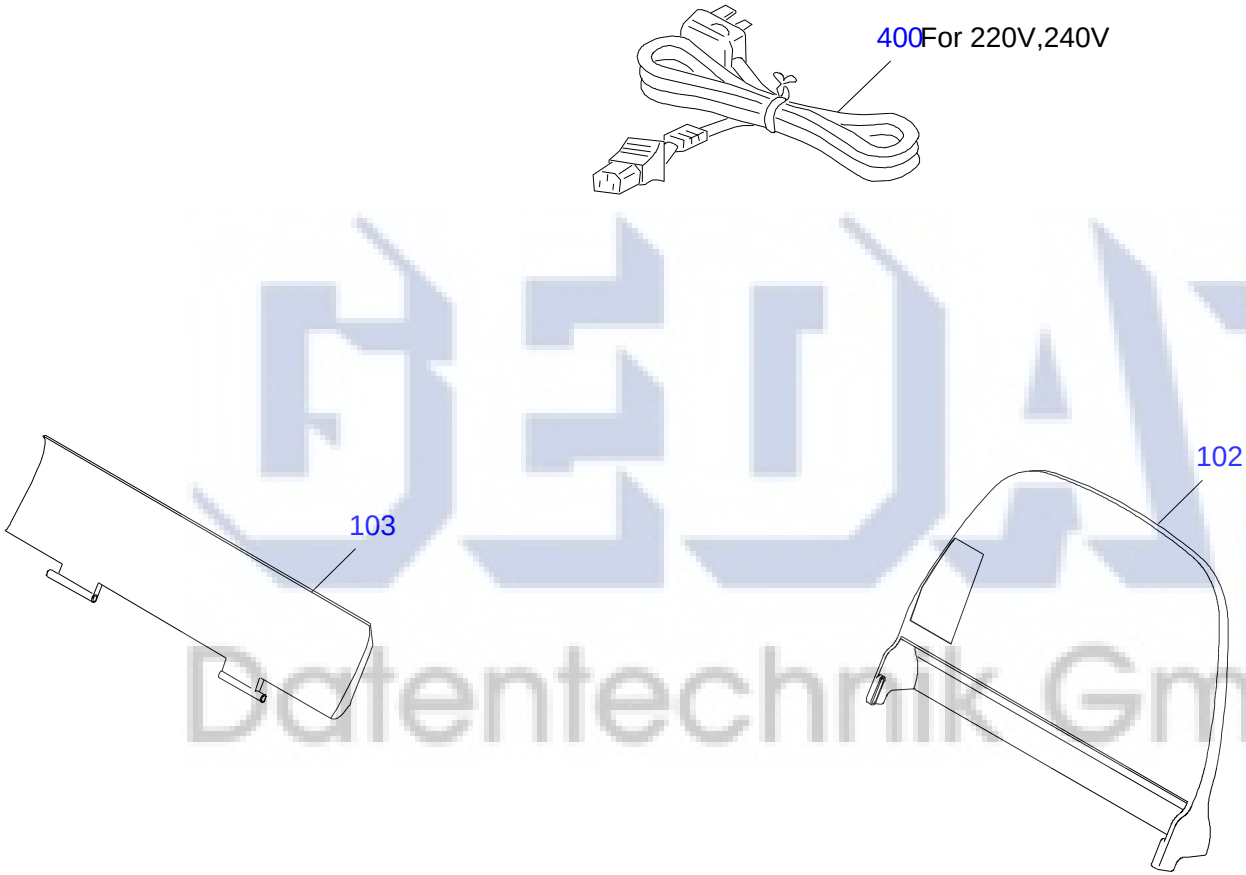

BEDAT Datentechnik GmbH

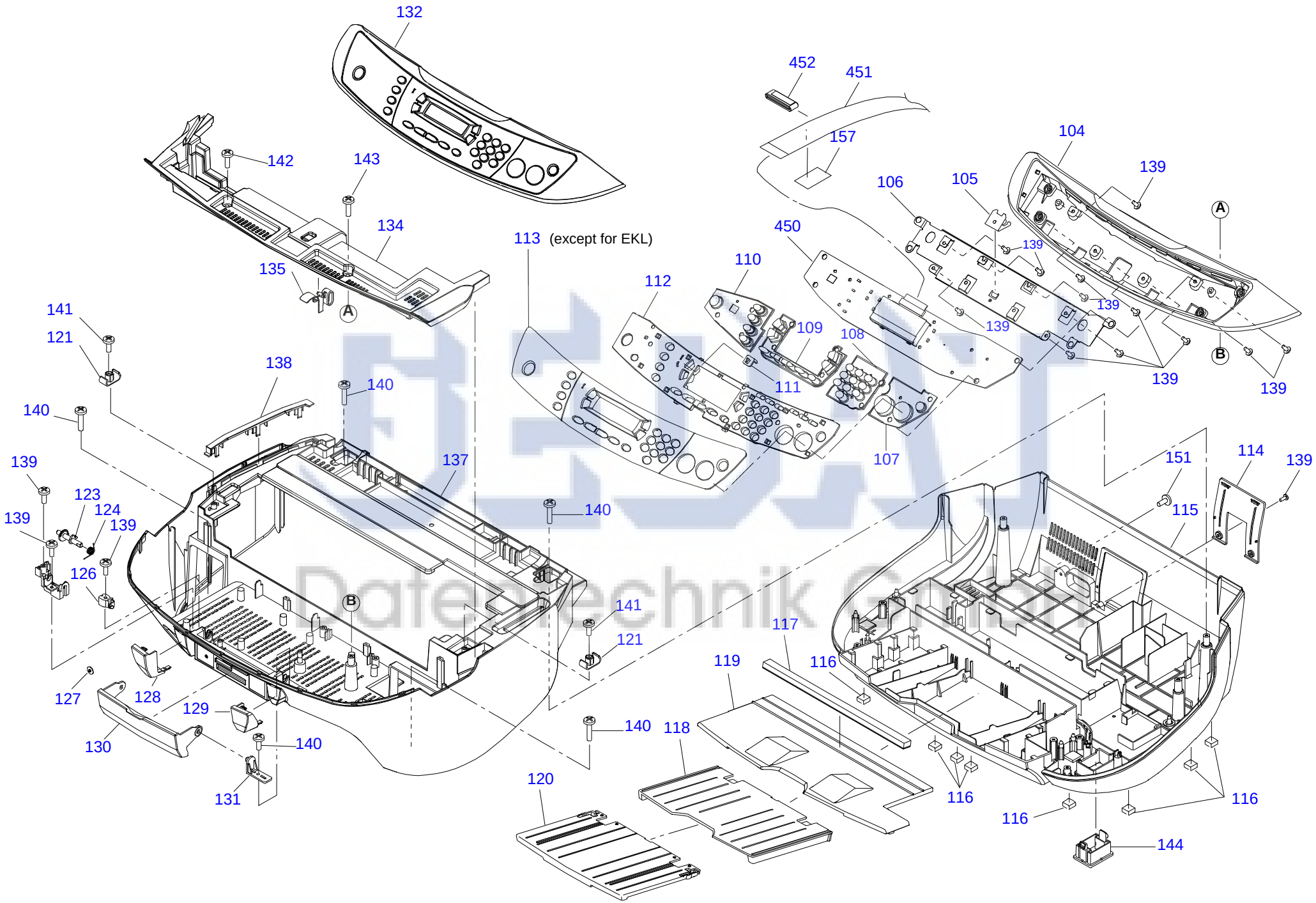

EPSON STYLUS CX6500/6600 NO.2

Rev.03 C578-CASE-0013

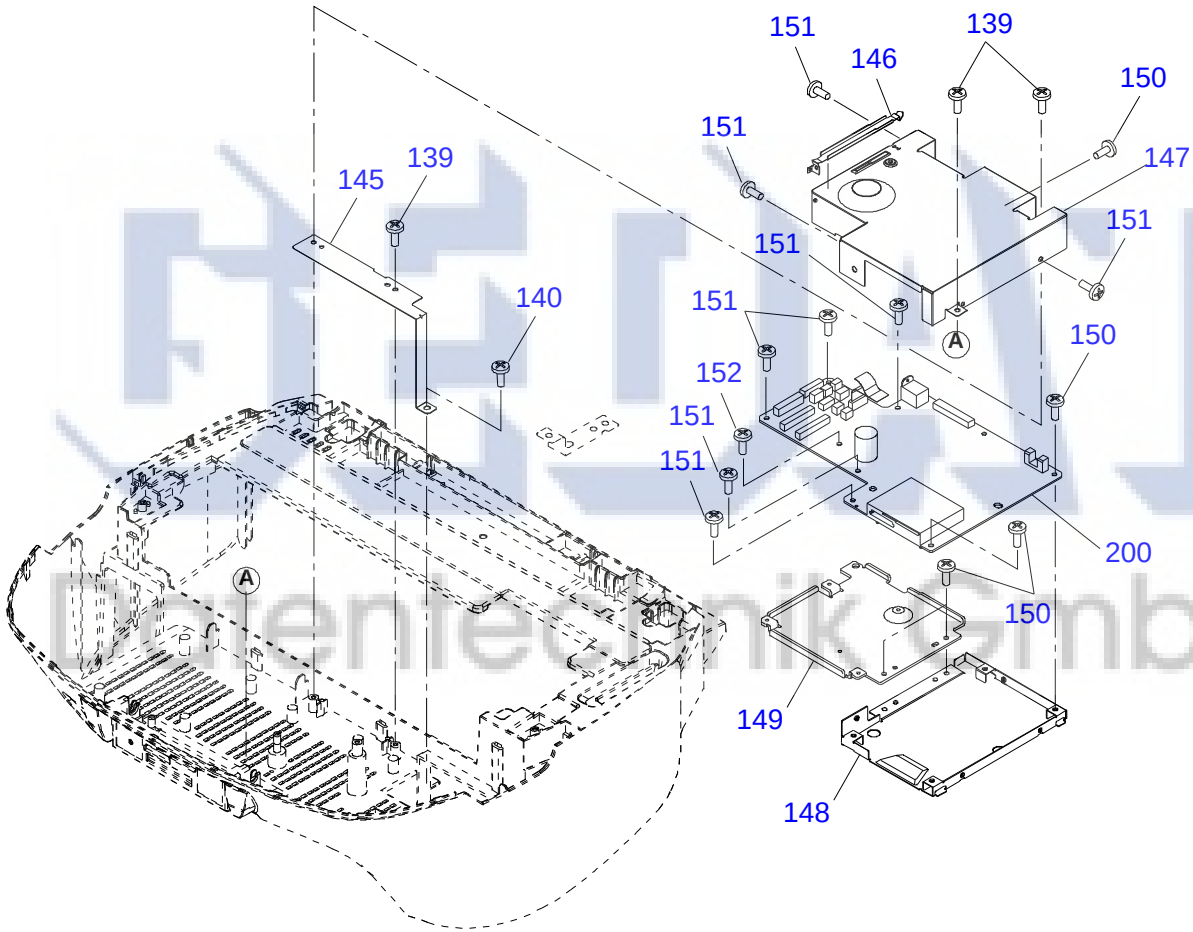

Druckertechnik GmbH

EPSON STYLUS CX6500/6600 NO.3

Rev.01 C578-CASE-002

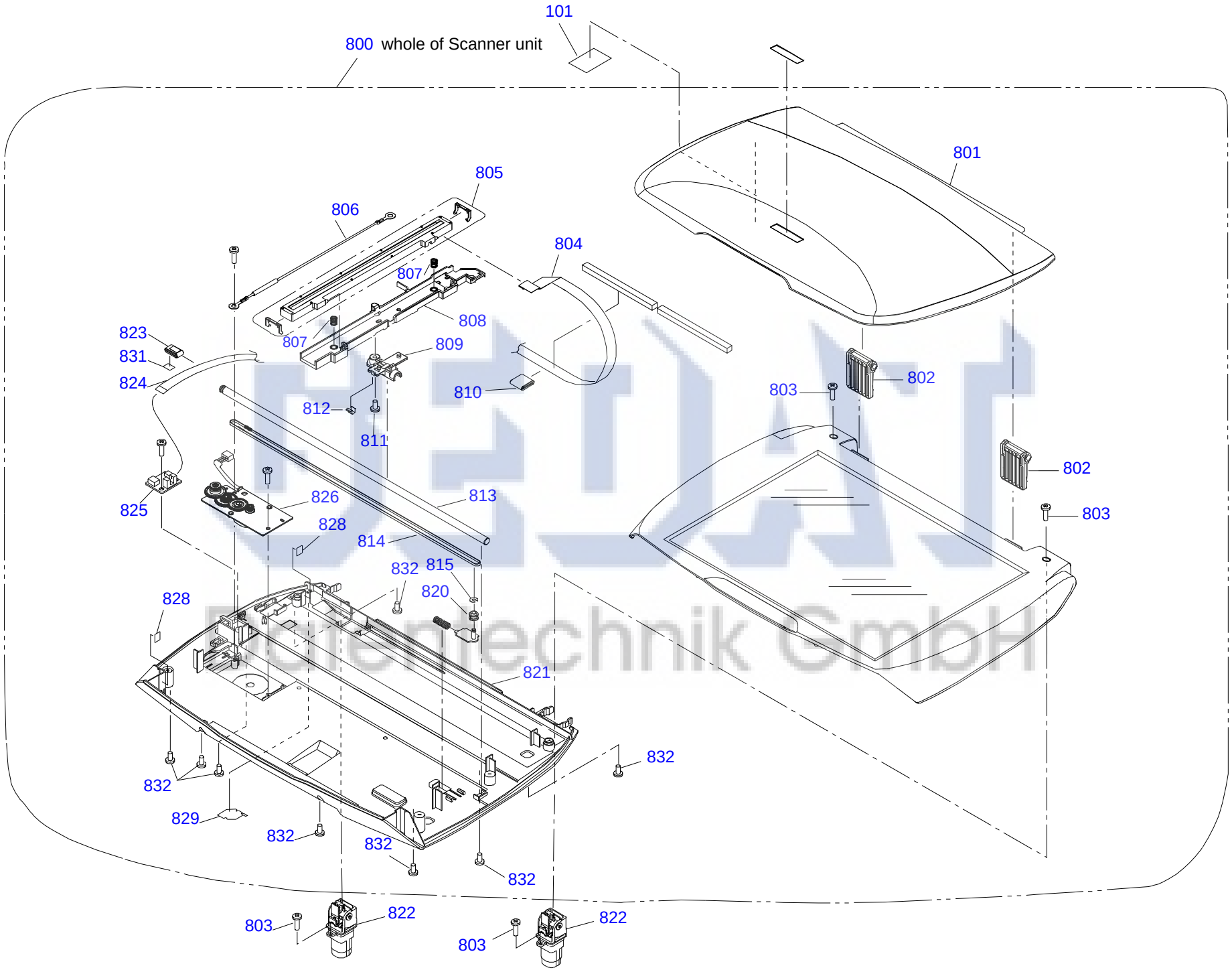

EPSON STYLUS CX6500/6600 NO.4 Rev.03 C578-MECH-0013

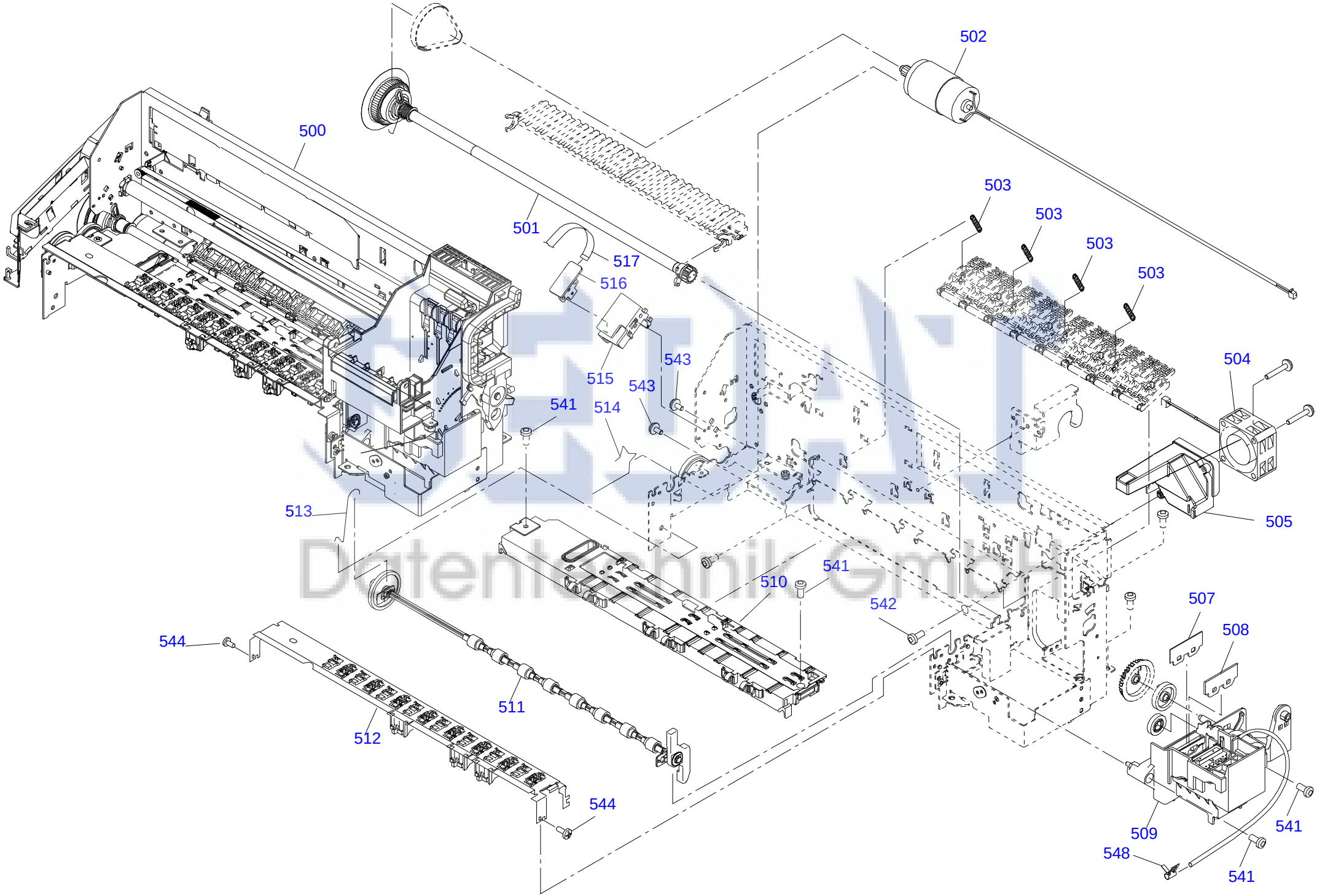

Datentechnik GmbH

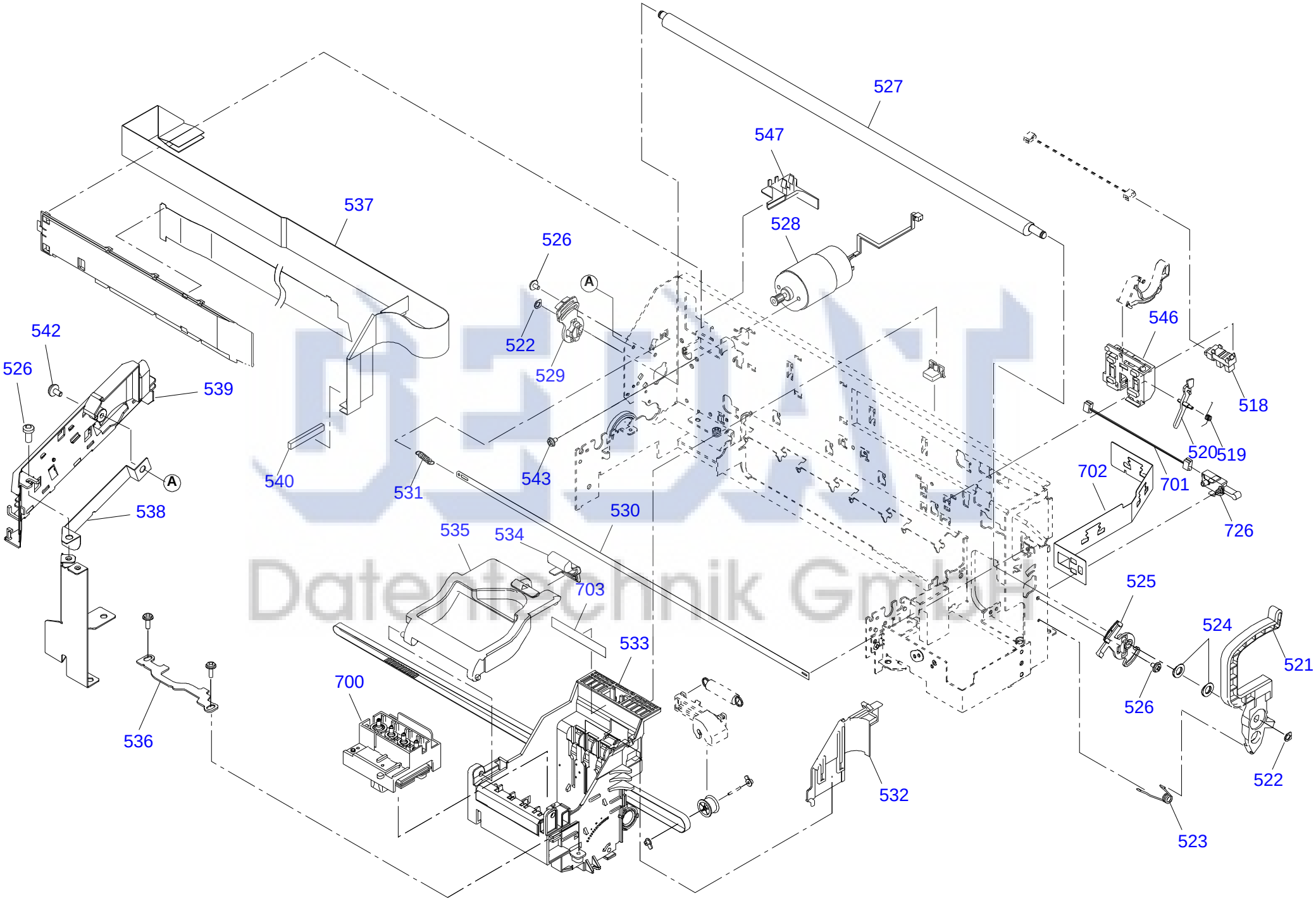

Datentechnik GmbH

EPSON STYLUS CX6500/6600 NO.6 Rev.02 C578-MECH-0032

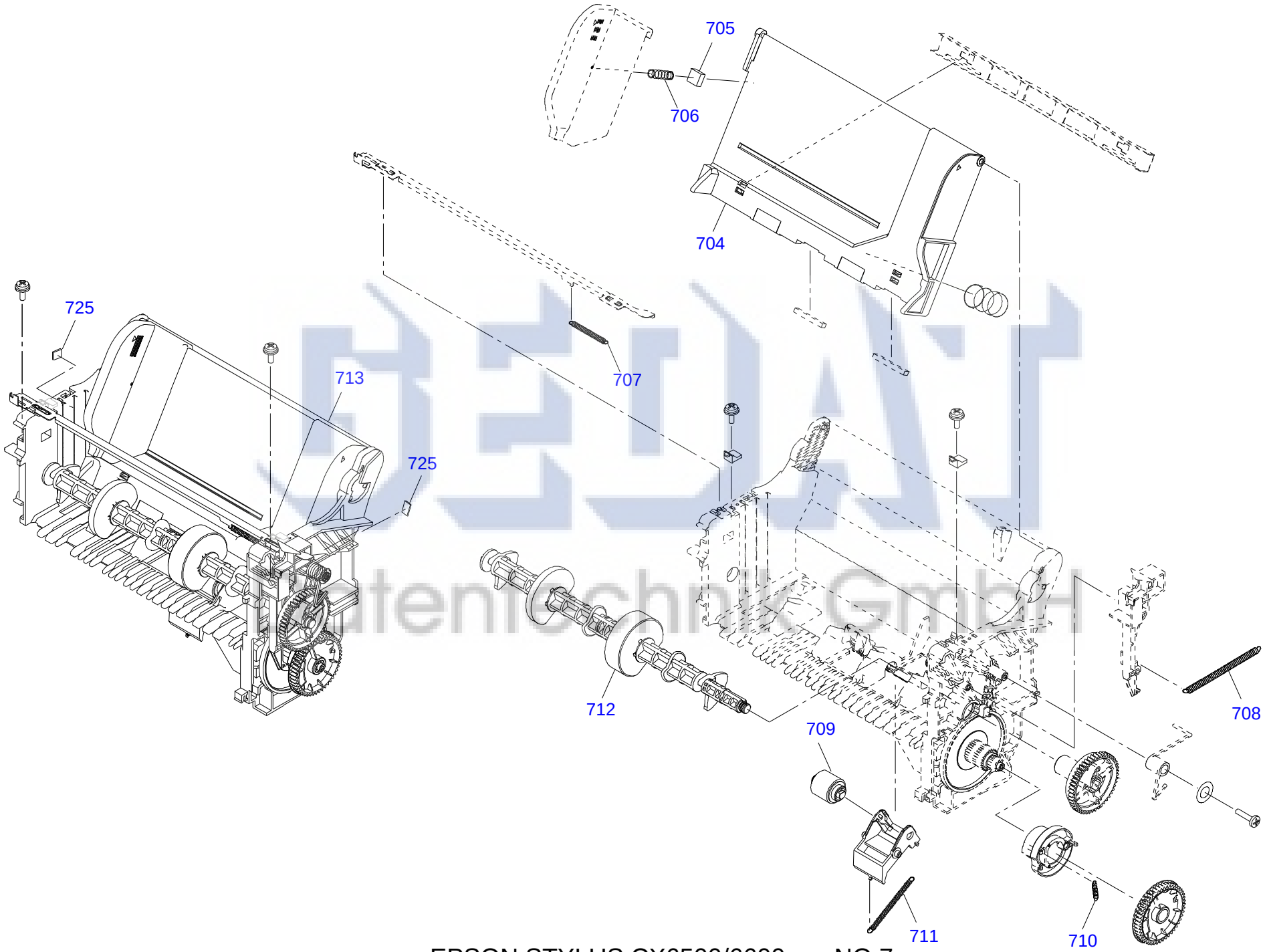

EPSON STYLUS CX6500/6600 NO.7

Rev.01 C578-MECH-004

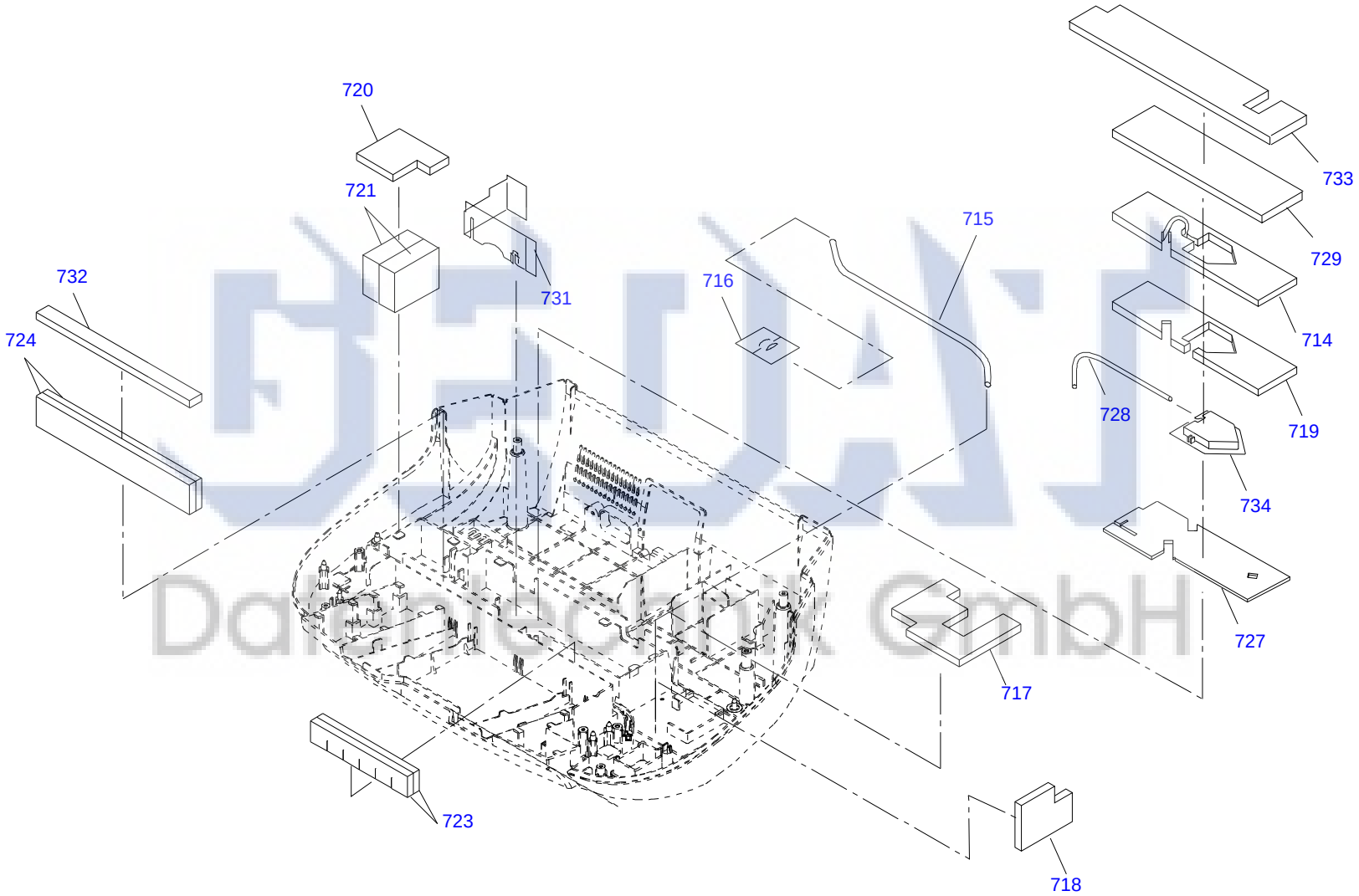

EPSON STYLUS CX6500/6600 NO.8 Rev.05 C578-MECH-0055

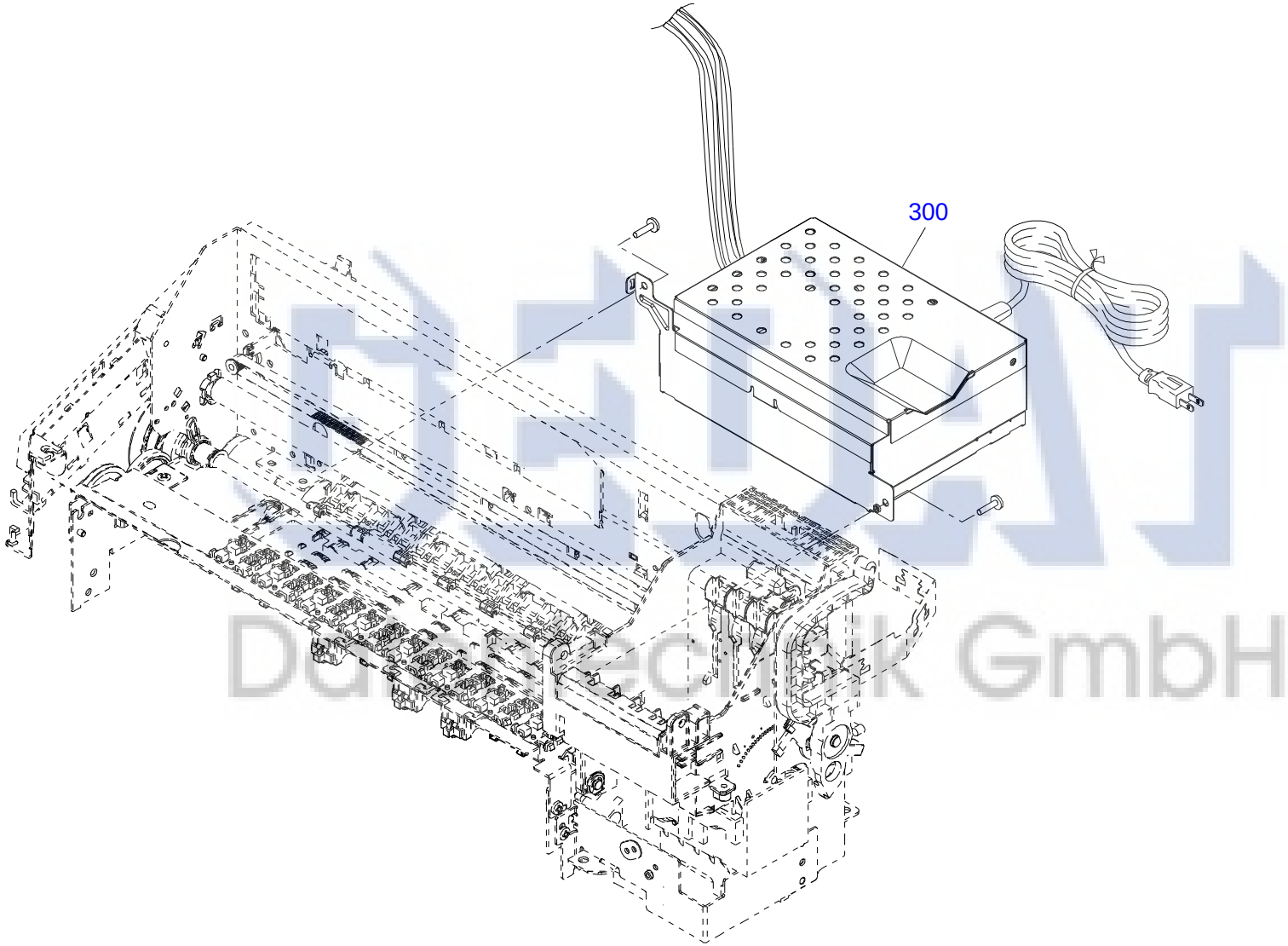

Dürr Technik GmbH