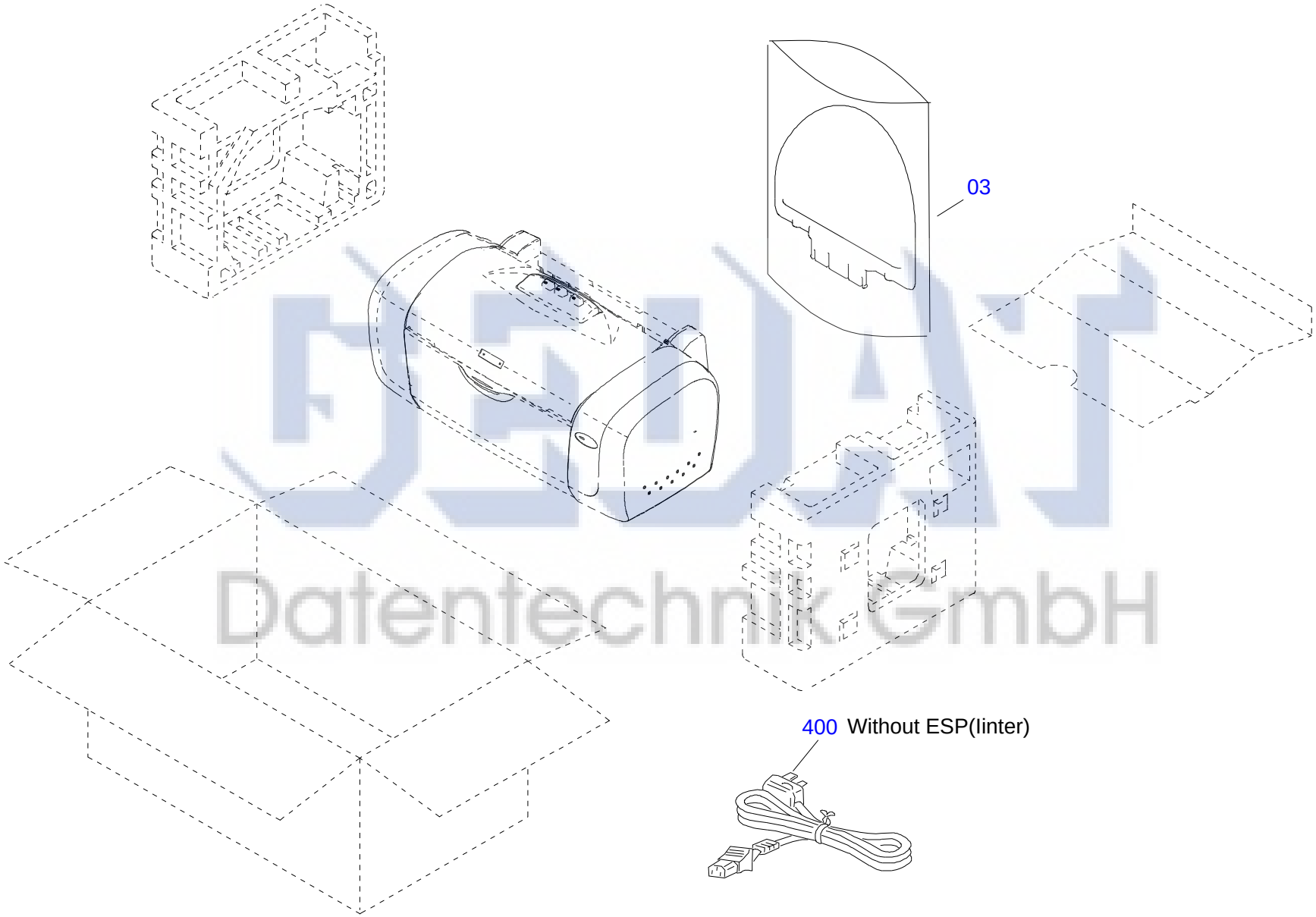

Datentechnik GmbH

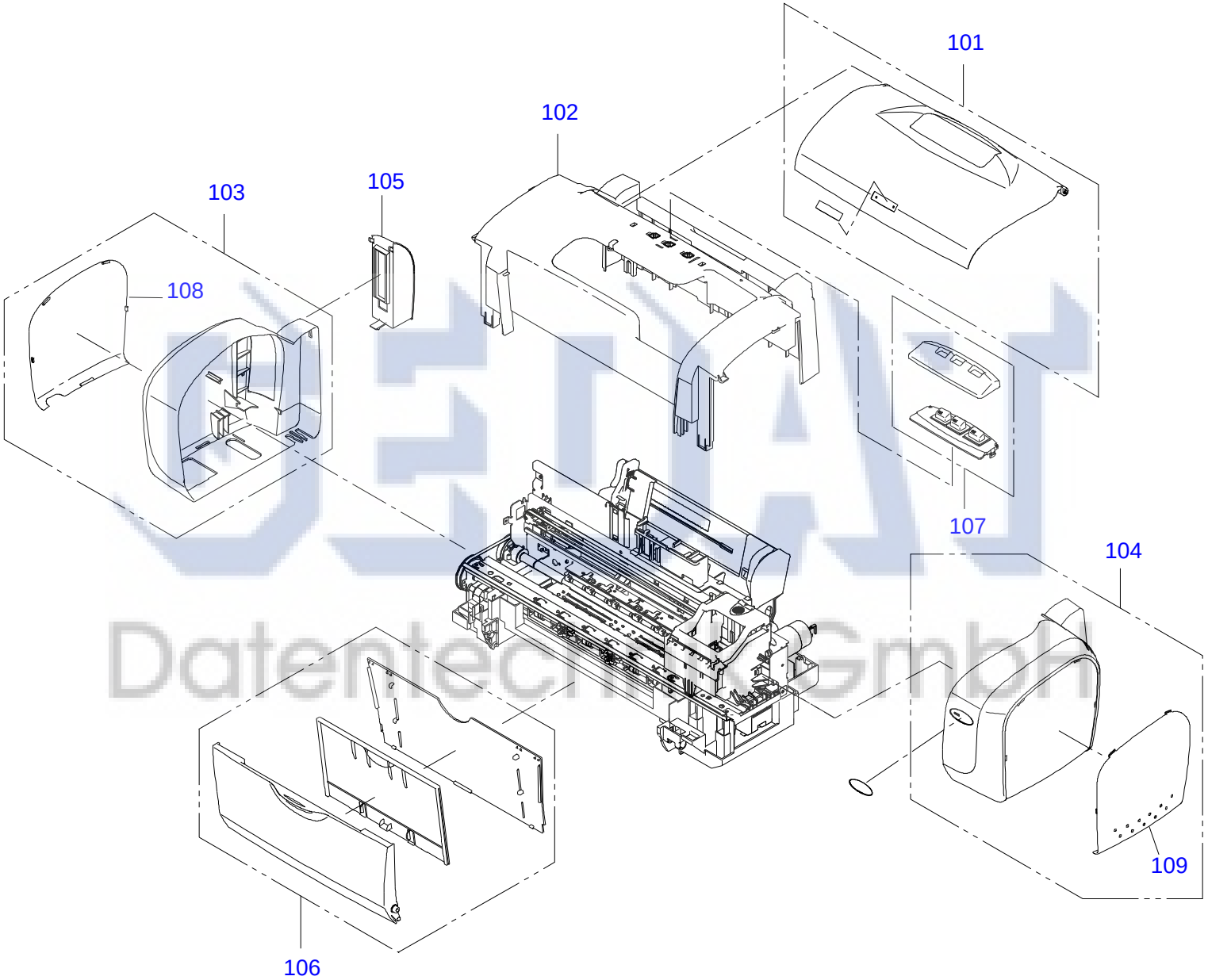

Datentechnik GmbH

STYLUS C83/C84 No.2 Rev.02 C529-CASE-0012

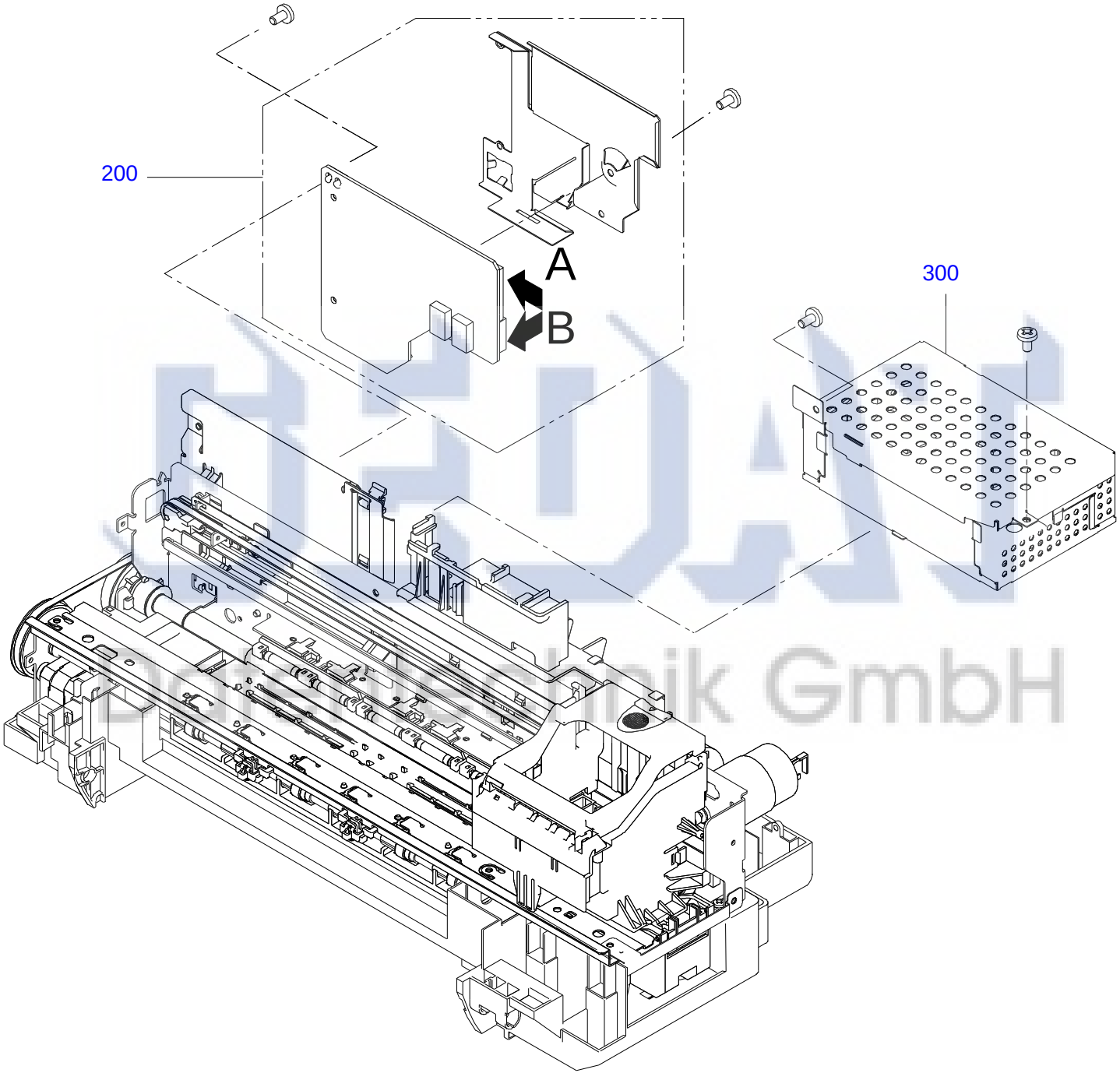
200
A
B
300

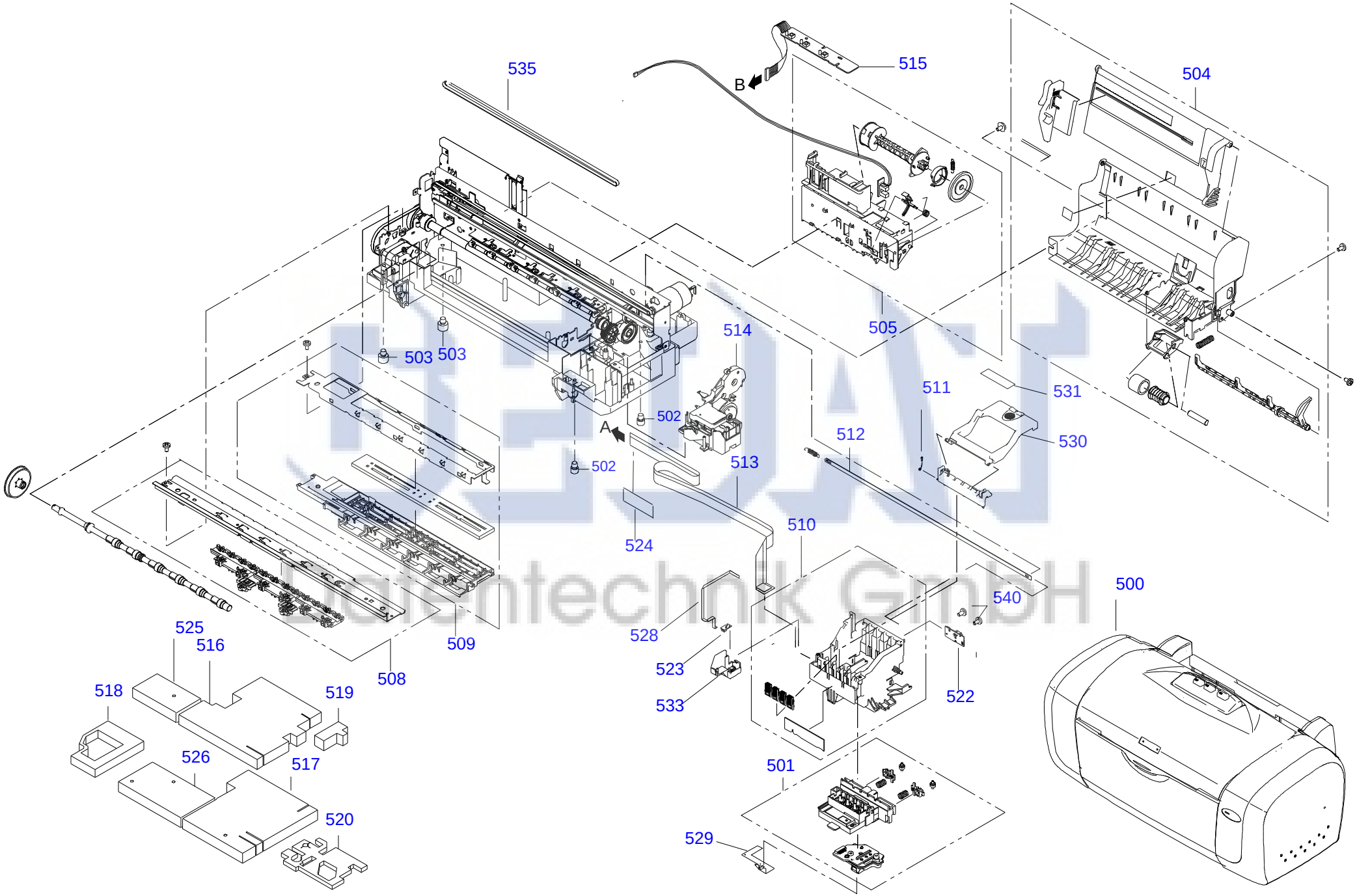

STYLUS C83/C84 No.4 Rev.06 C529-MECH-0016

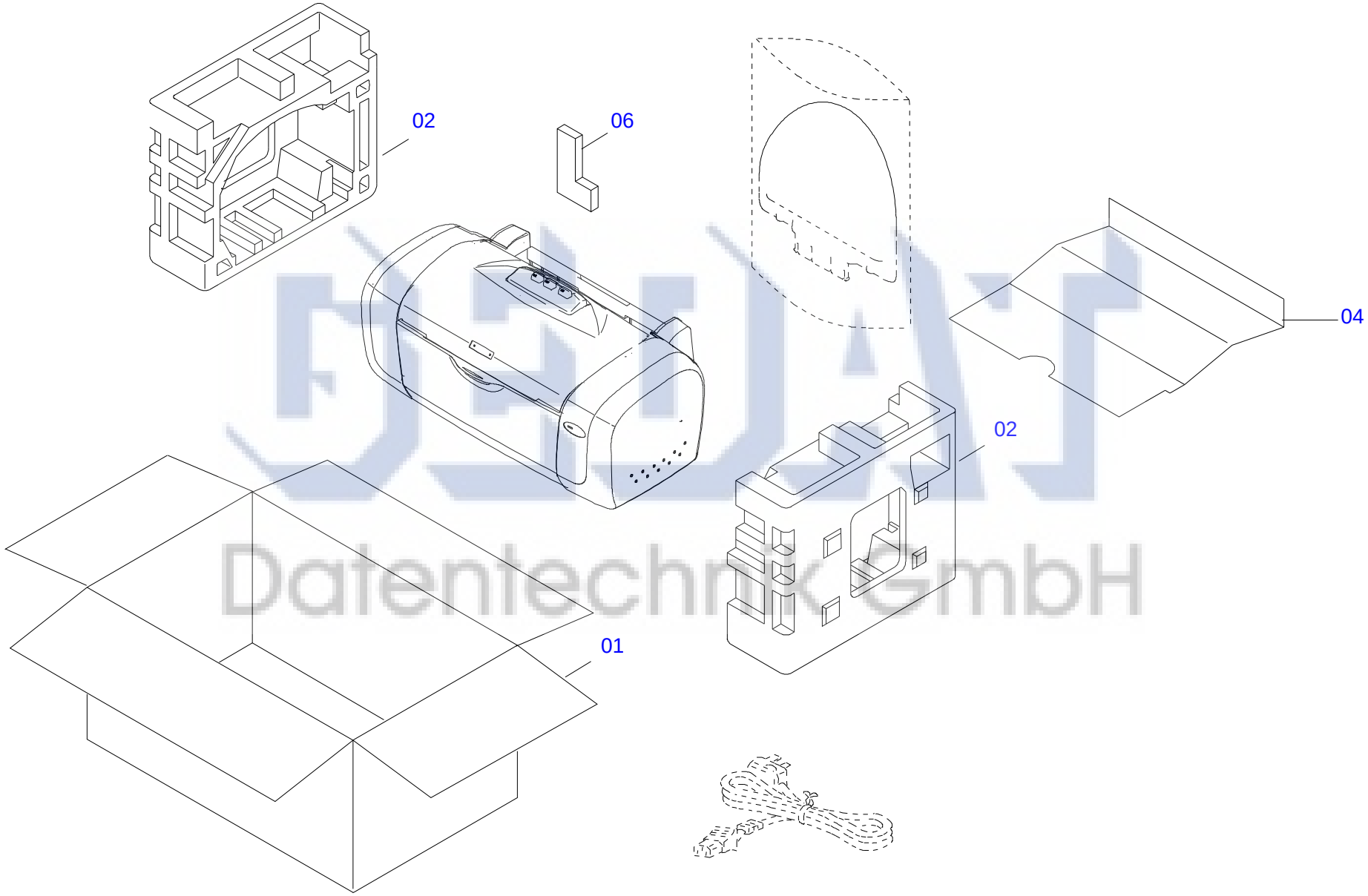

Datentechnik GmbH

STYLUS C83/C84 No.5 Rev.02 C529-PACK-0012