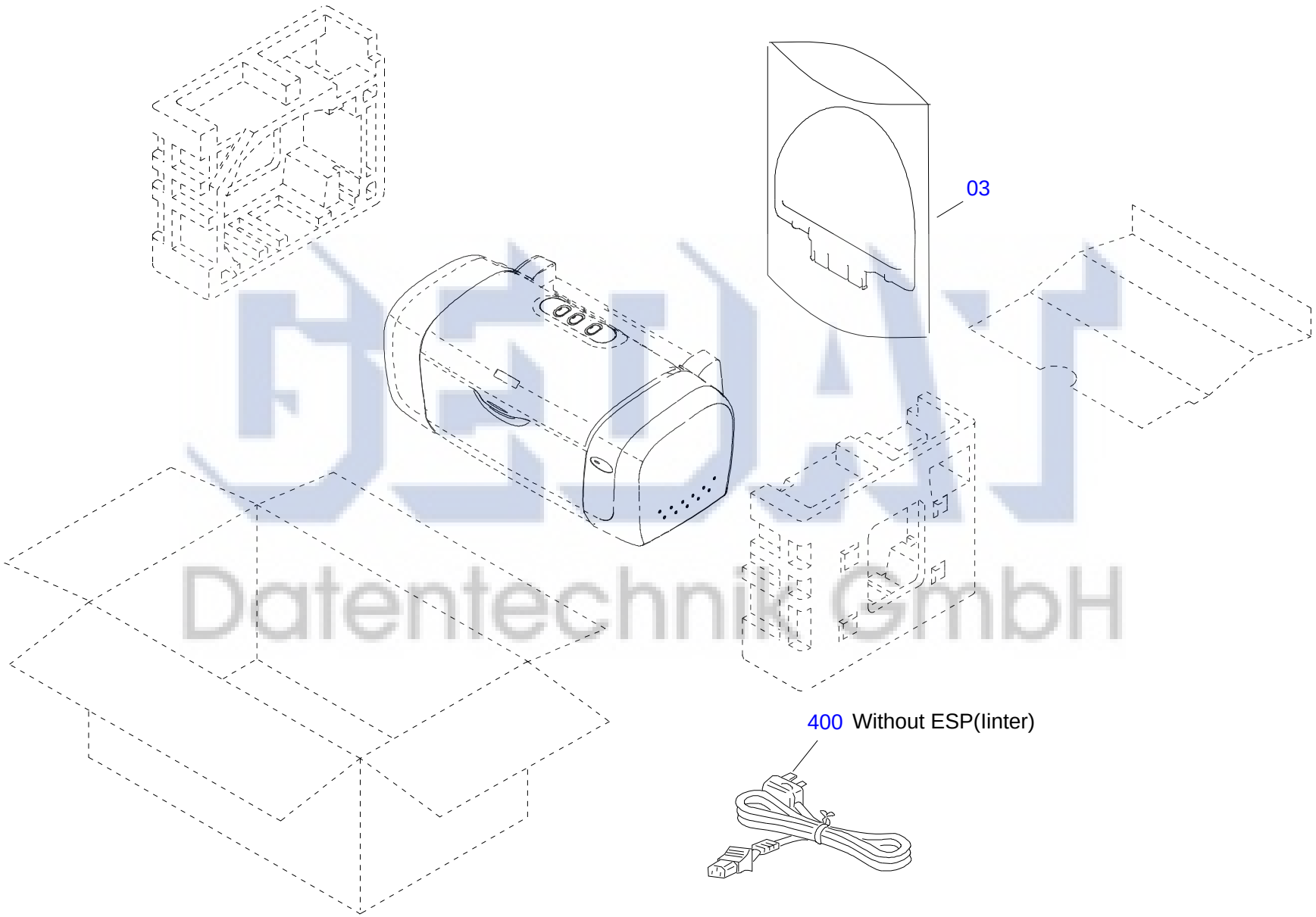

Datentechnik GmbH

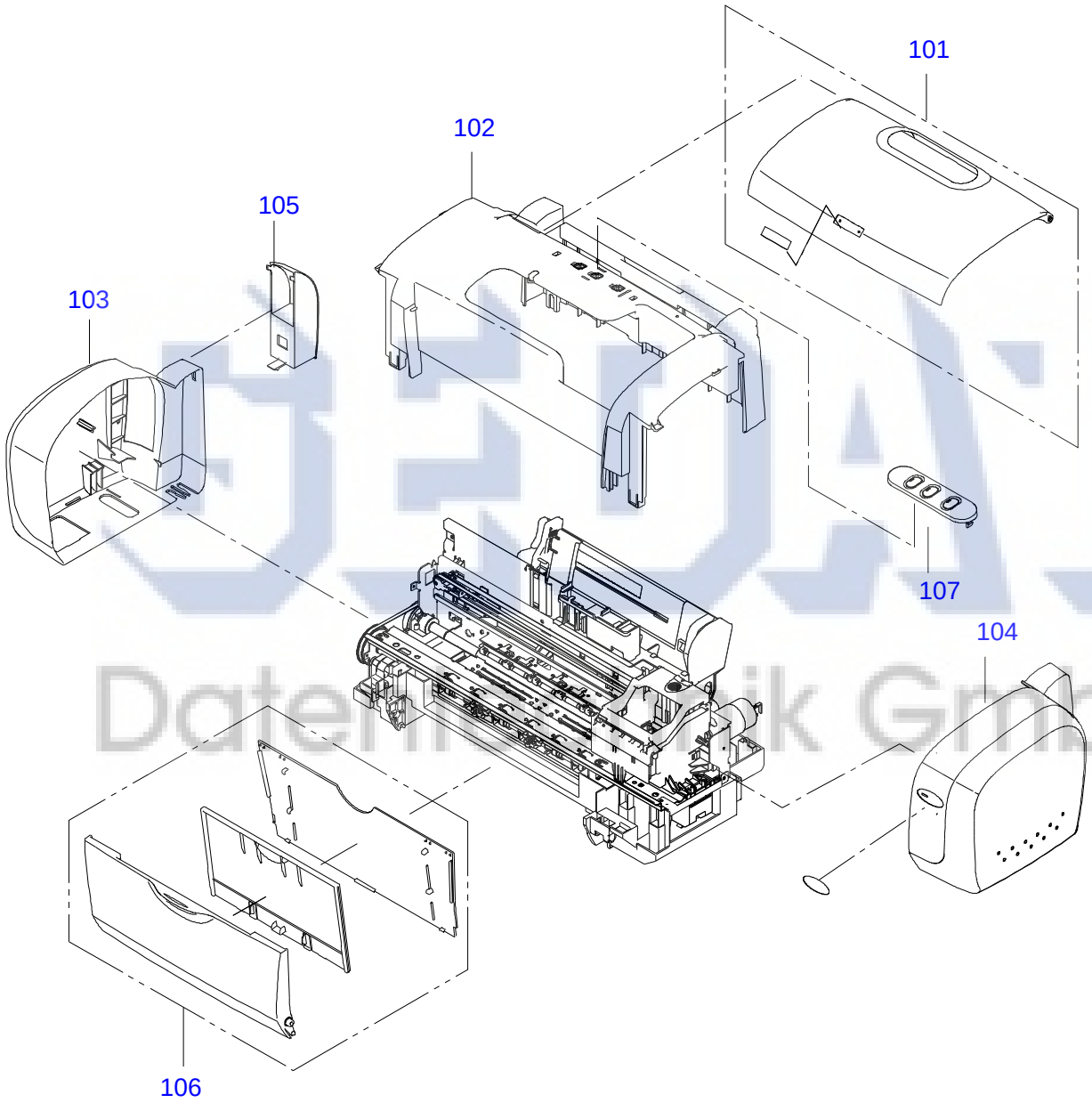

Datenmatrix GmbH

STYLUS C63/C64 No.2 Rev.01 C528-CASE-0011

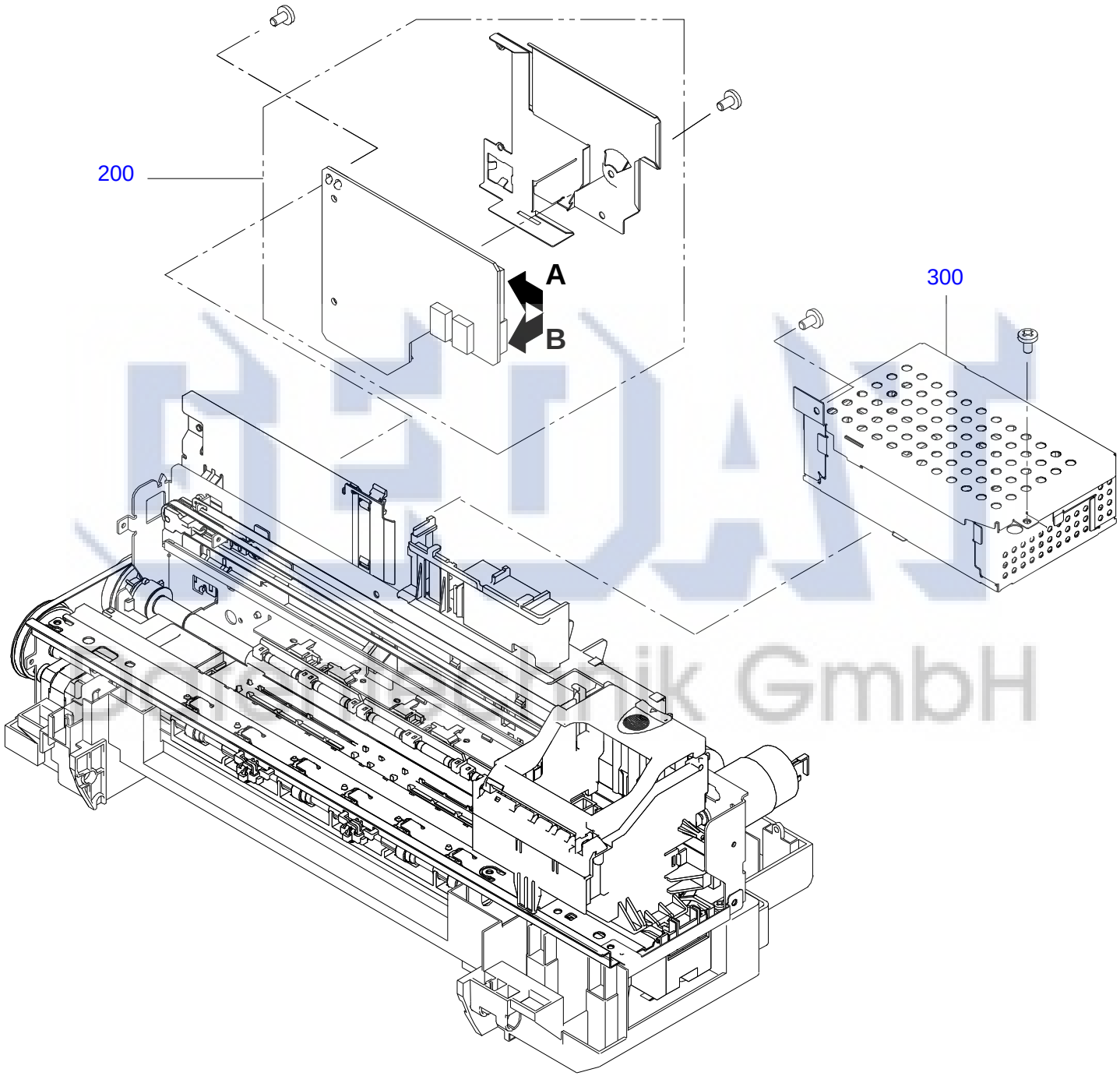
200
A
B
300

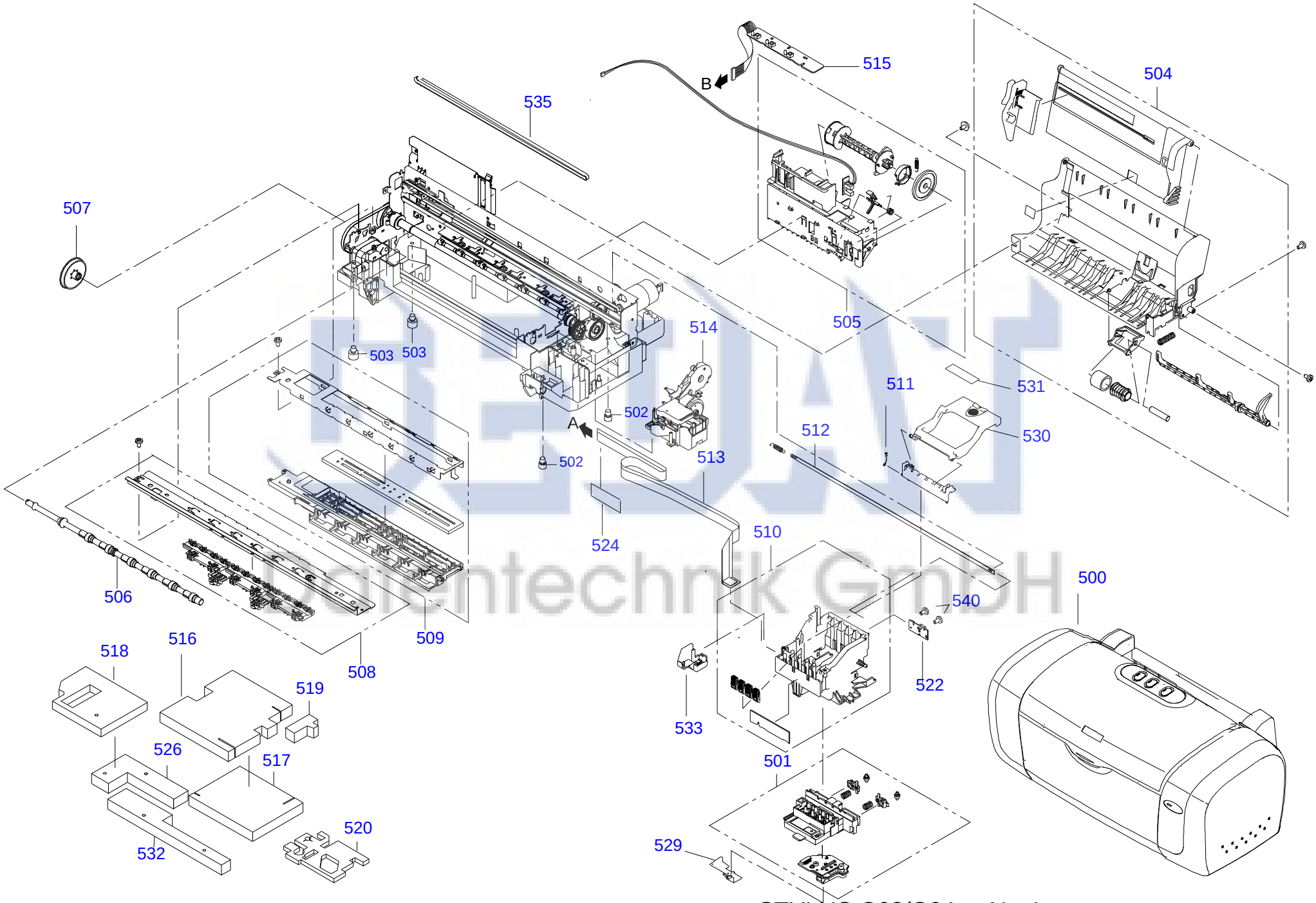

Bildentechnik GmbH

STYLUS C63/C64 No.4 Rev.06 C528-MECH-0016

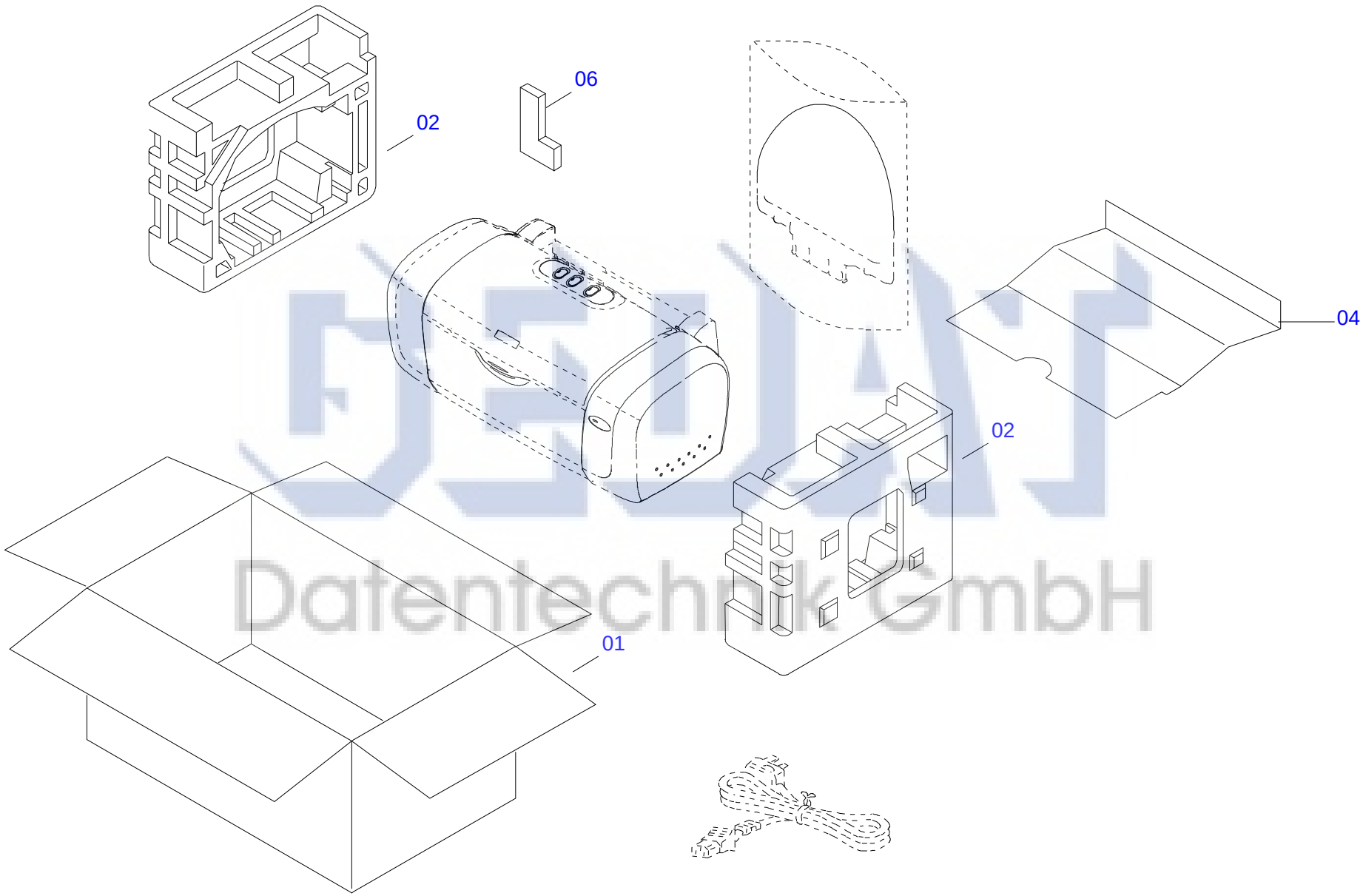

Datentechnik GmbH

STYLUS C63/C64 No.5 Rev.02 C528-PACK-0012