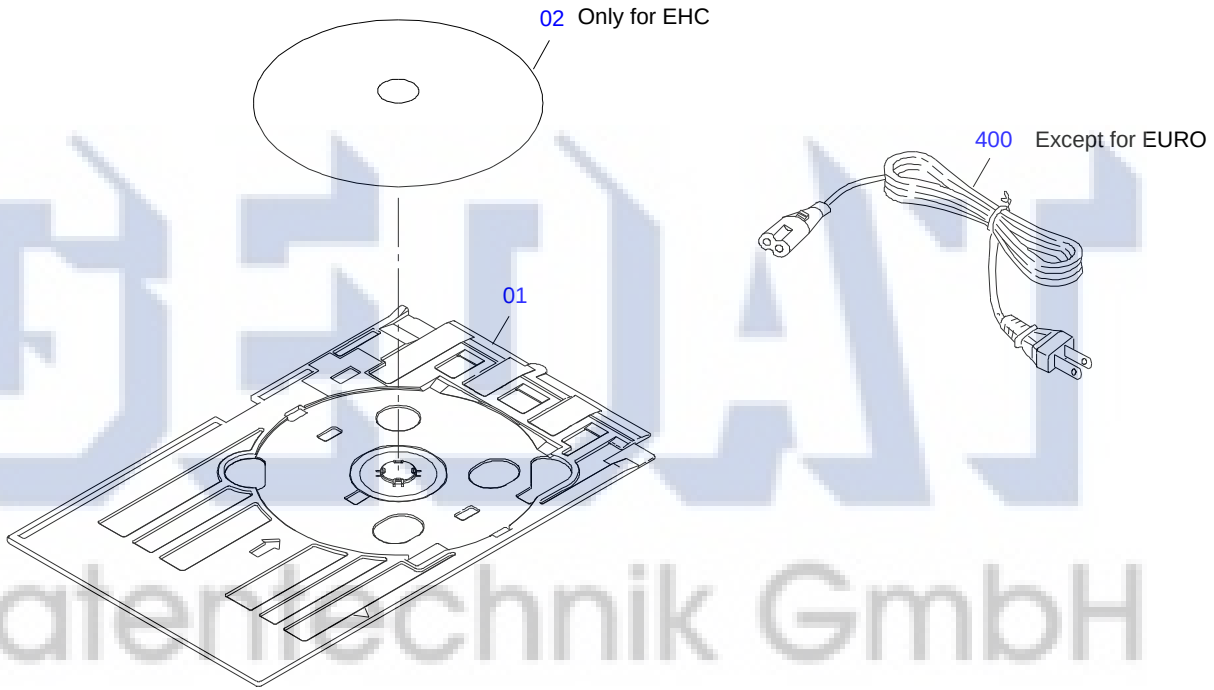

GEDAT Datentechnik GmbH

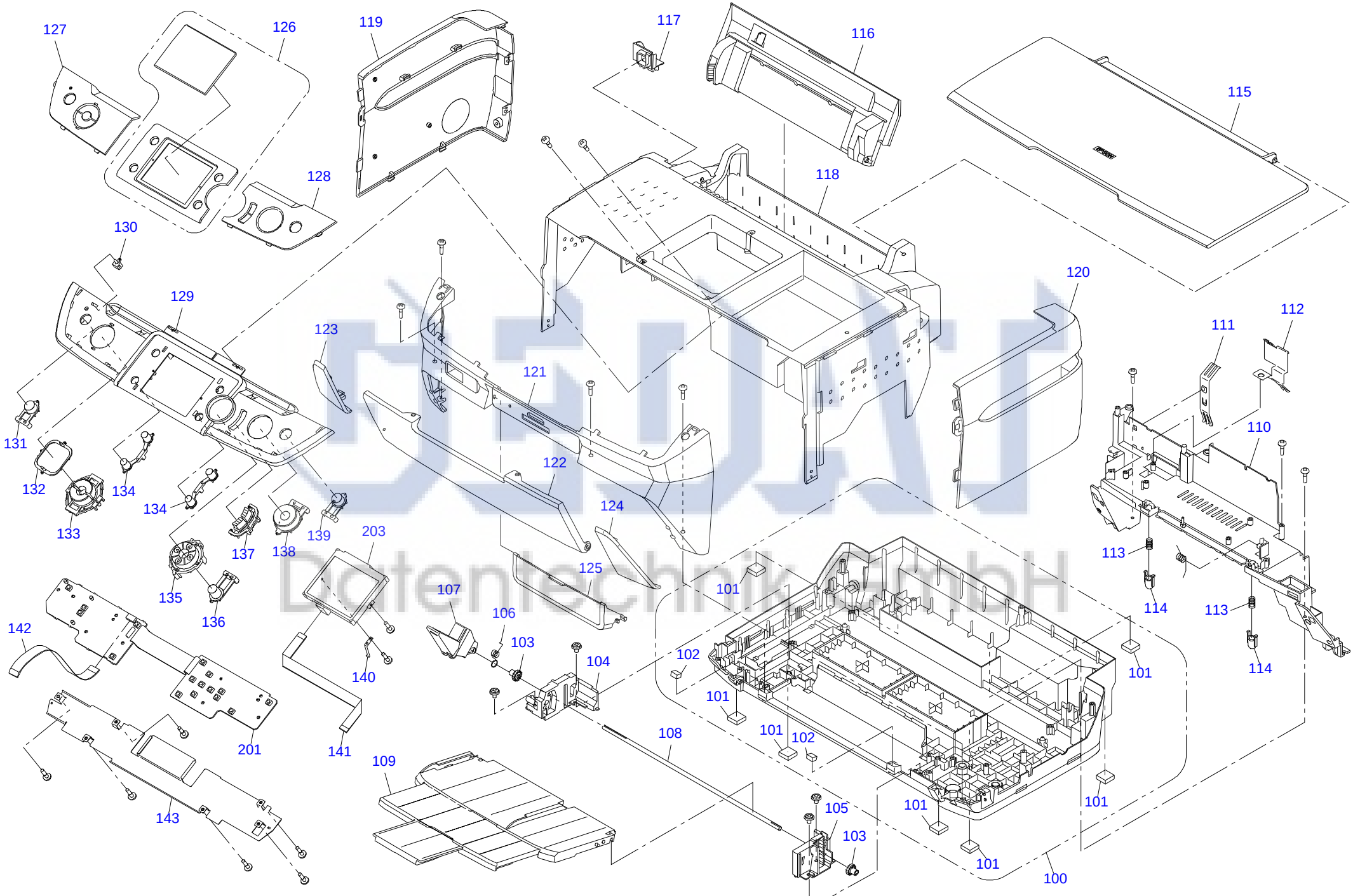

Datentechnik GmbH

EPSON STYLUS PHOTO R360 / 380/ 390 No.2 REV.01 C658-CASE-011

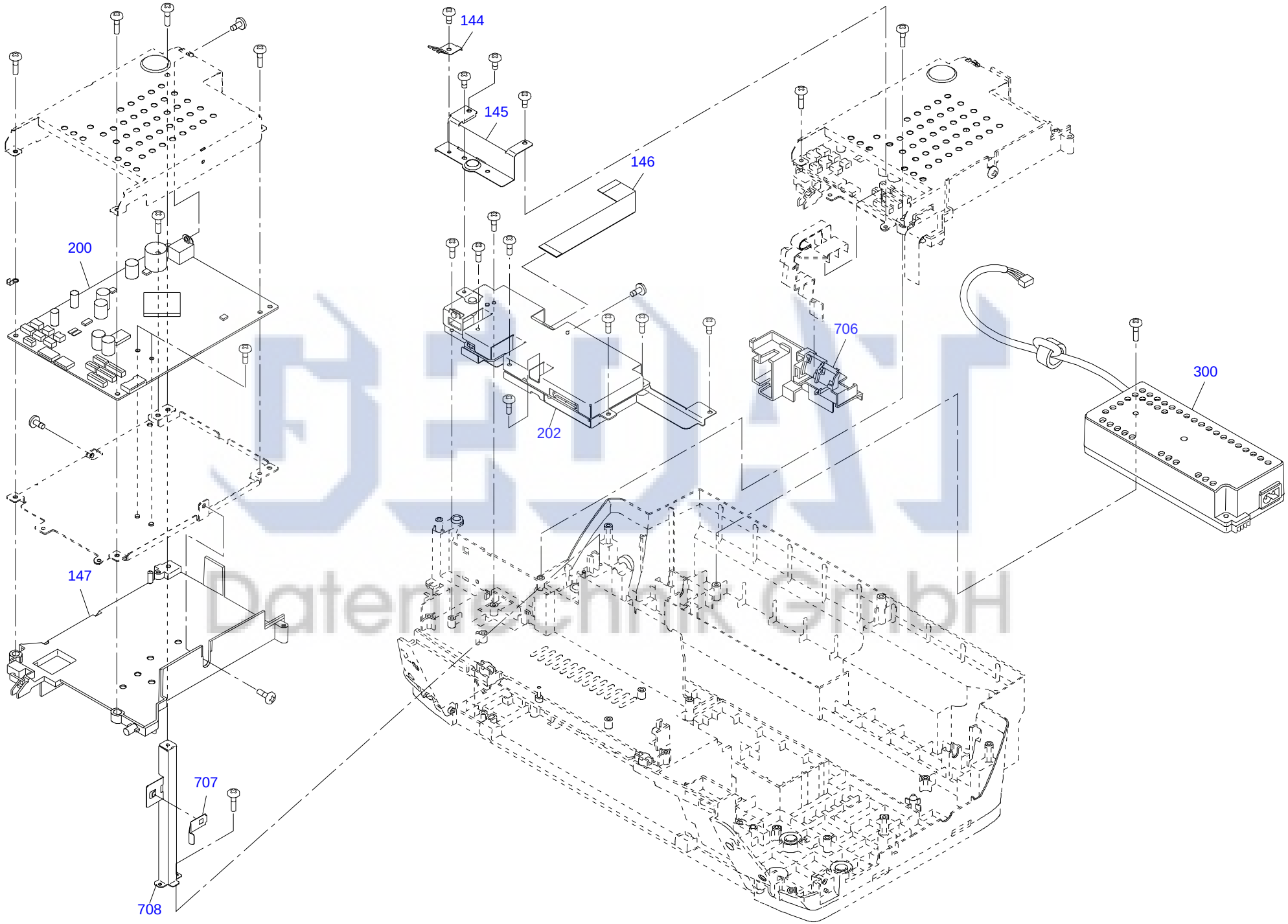

Datentechnik GmbH

PM-D870 / EPSON STYLUS PHOTO R360 / 380 / 390 No.3 REV.01 C658-ELEC-011

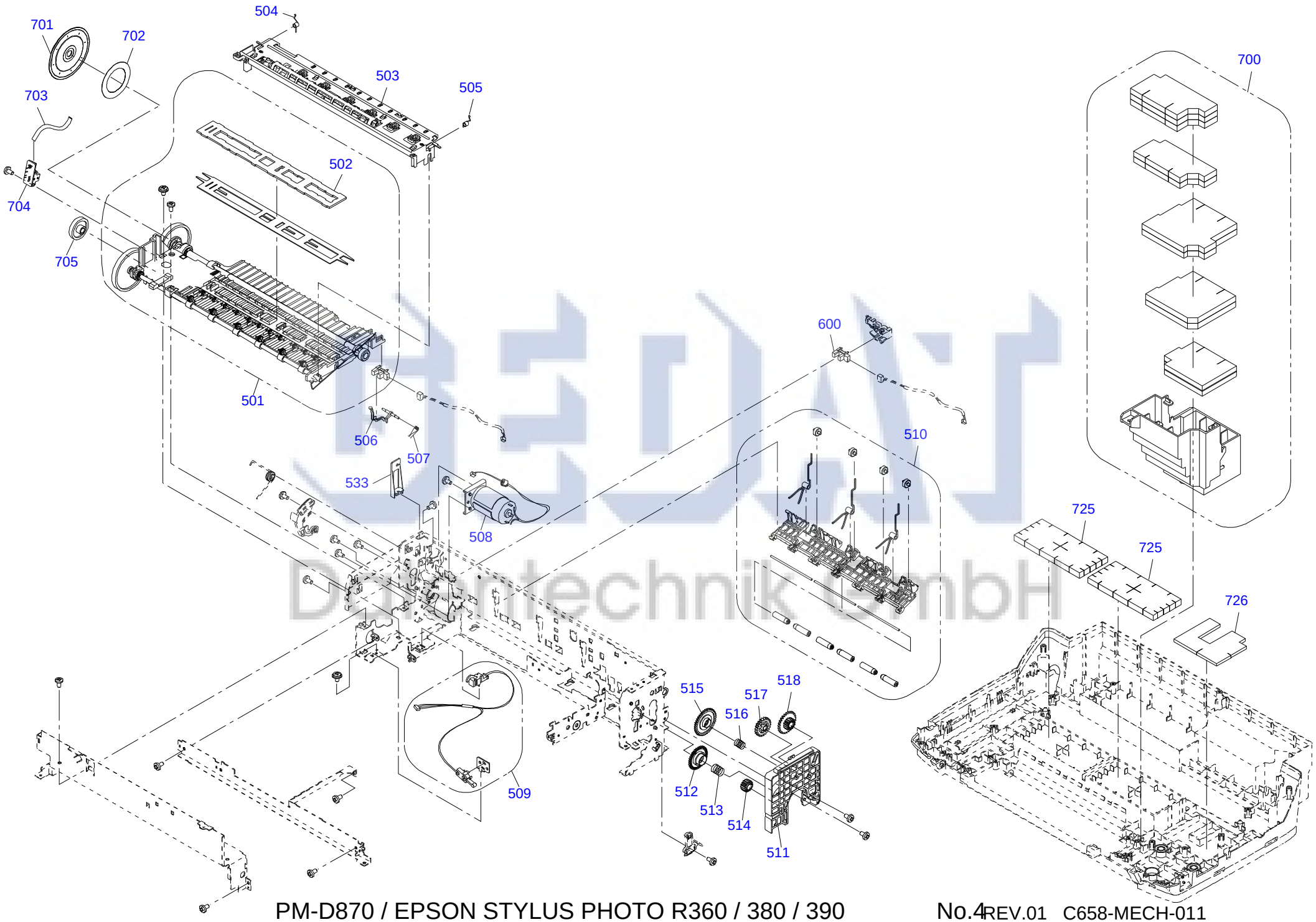

PM-D870 / EPSON STYLUS PHOTO R360 / 380 / 390 No.4 REV.01 C658-MECH-011

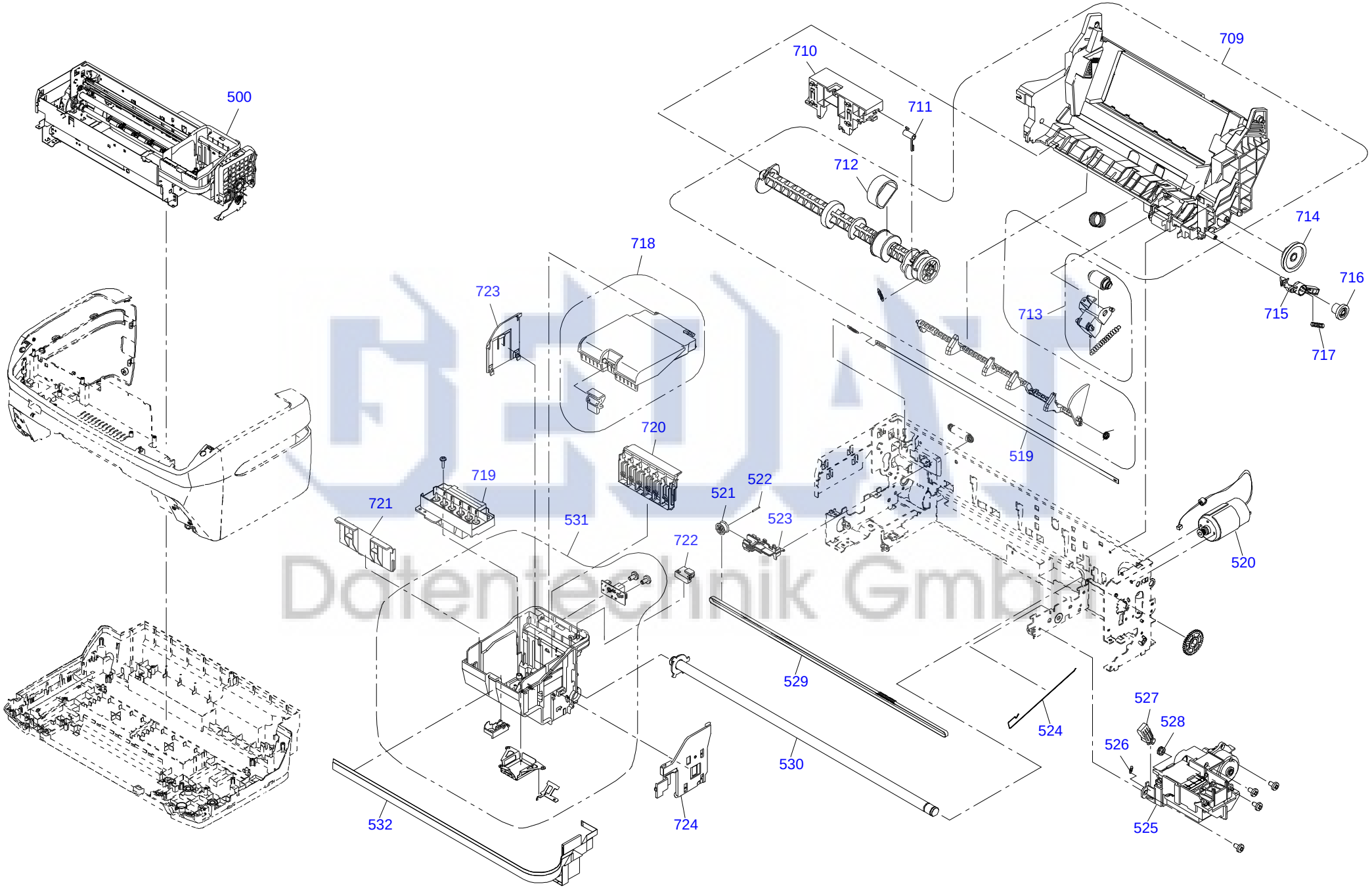

PM-D870 / EPSON STYLUS PHOTO R360 / 380 / 390 No.5 REV.01 C658-MECH-021